GORGO VUOTATOIO

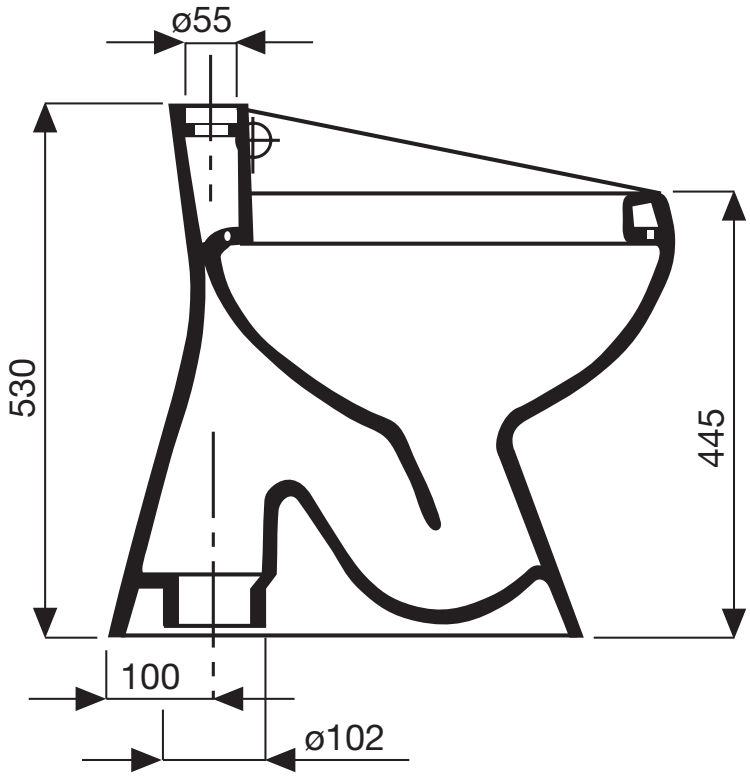

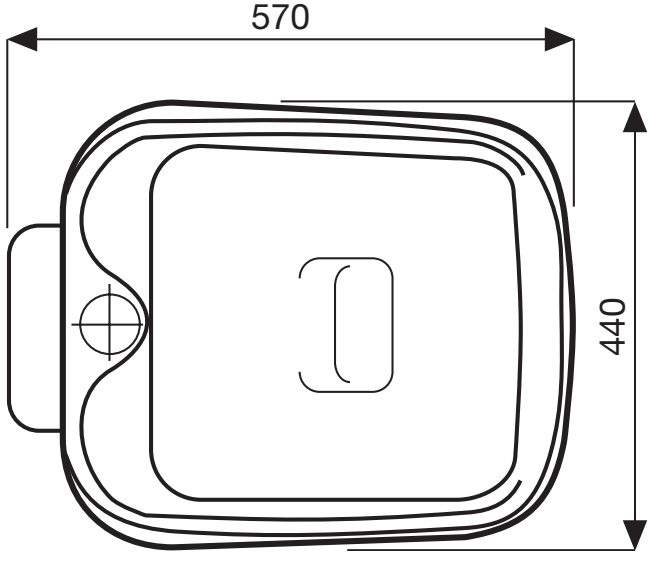

Cod.	ARTICOLO
35511	**Gorgo vuotatoio**